REDE LUCY MONTORO

DETALHE DE ESQUADRIAS - PORTAS

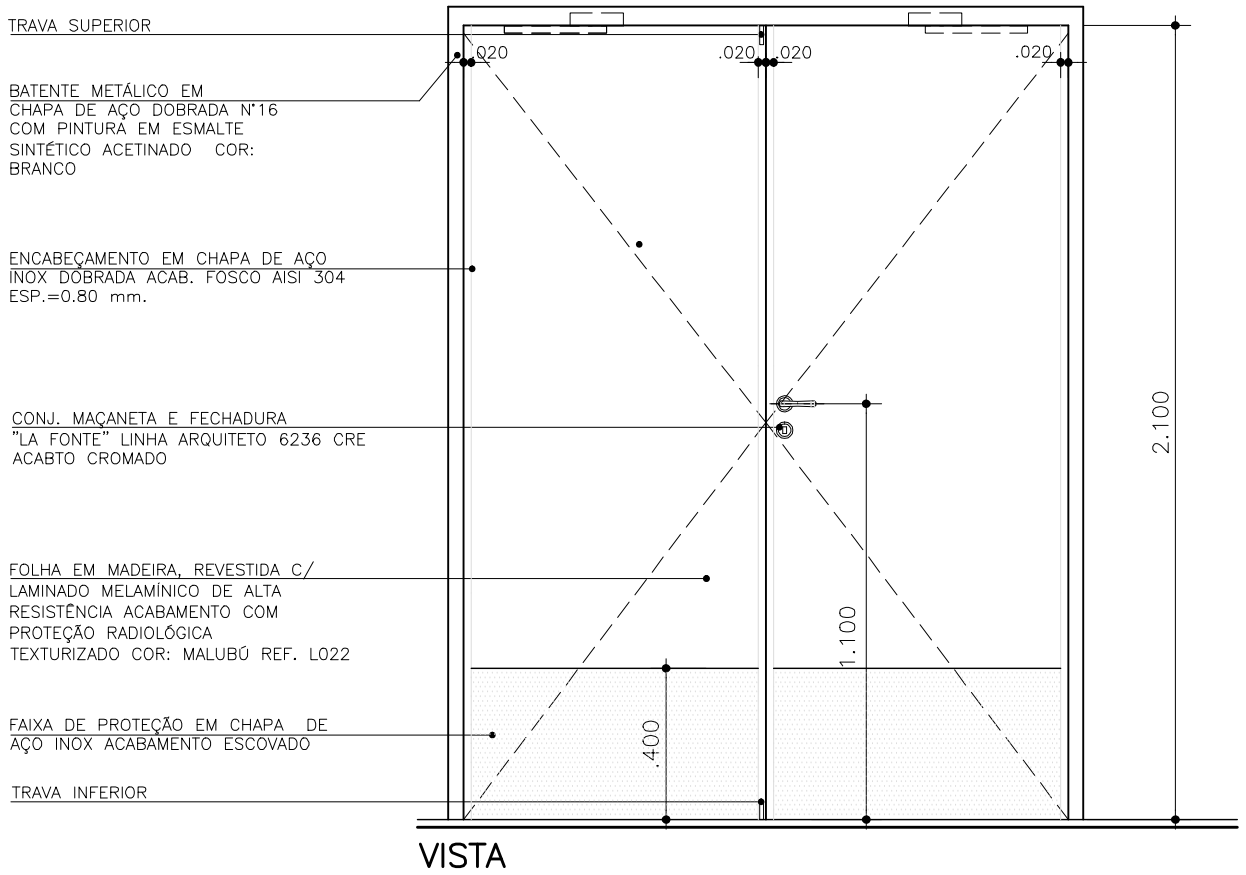

VISTA

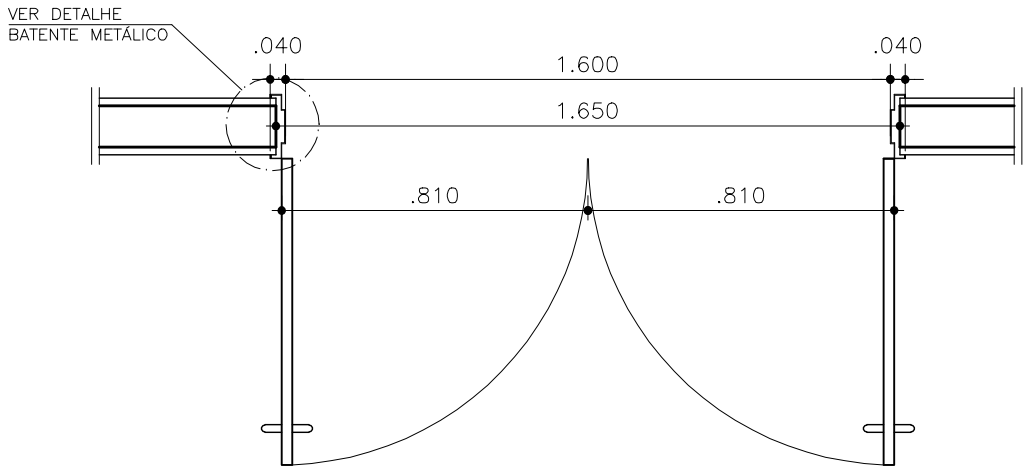

PLANTA

PORTA PM4c

ESCALA 1:20