REDE LUCY MONTORO

DETALHE DE ESQUADRIAS - PORTAS

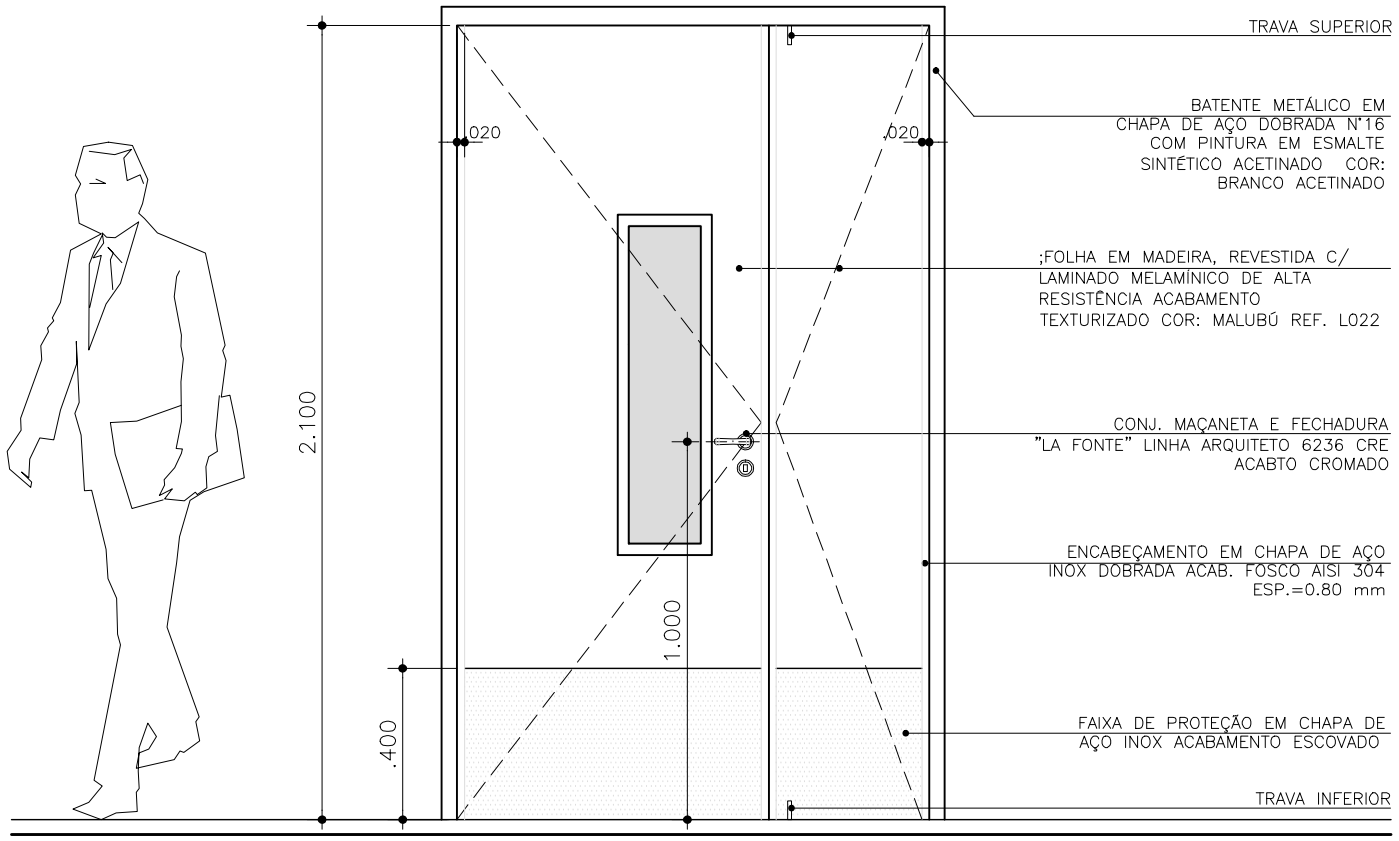

VISTA

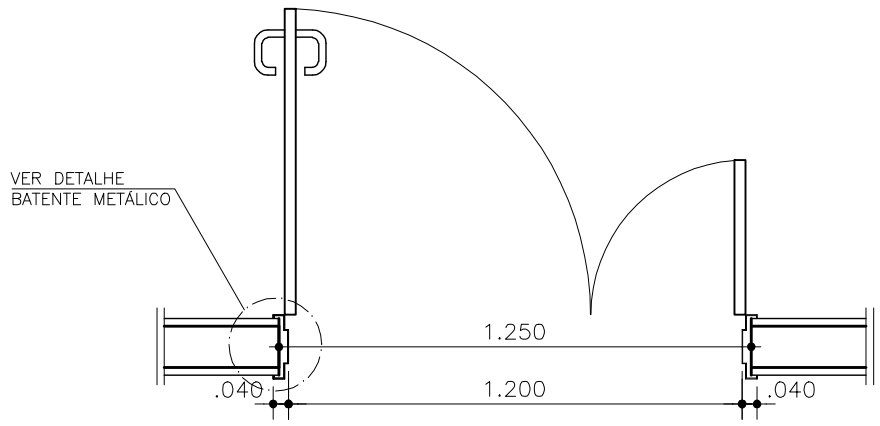

PLANTA

PORTA PM3b
ESCALA 1:20