REDE LUCY MONTORO

DETALHE DE ESQUADRIAS - PORTAS

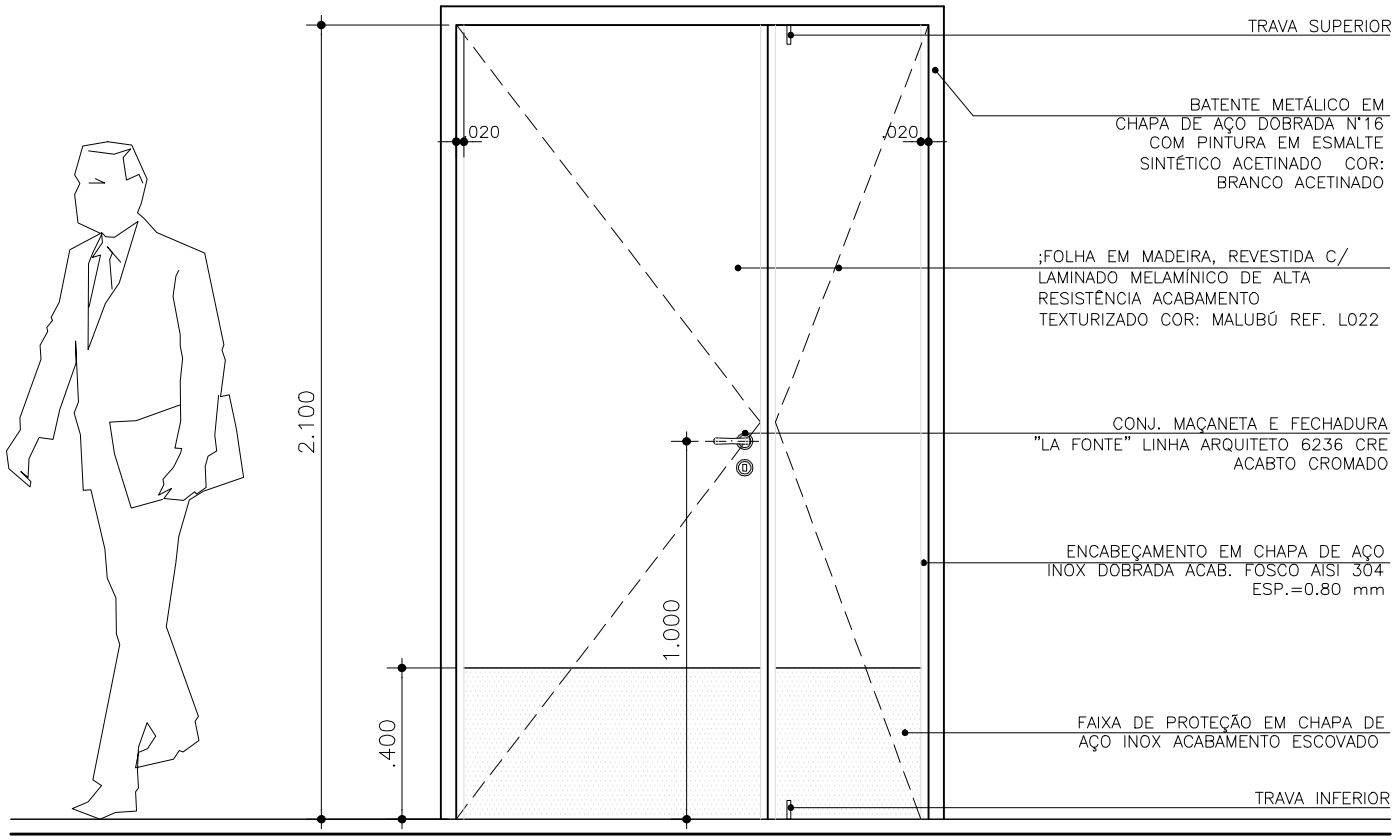

VISTA

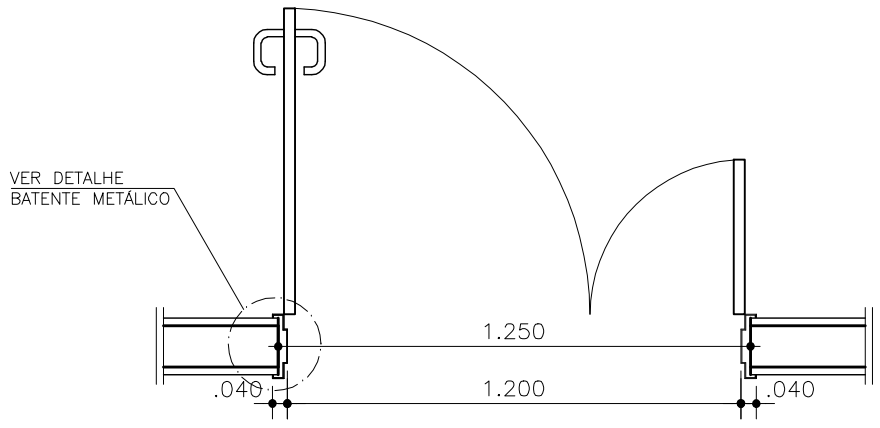

PLANTA

PORTA PM3a

ESCALA 1:20