REDE LUCY MONTORO

DETALHE DE ESQUADRIAS - PORTAS

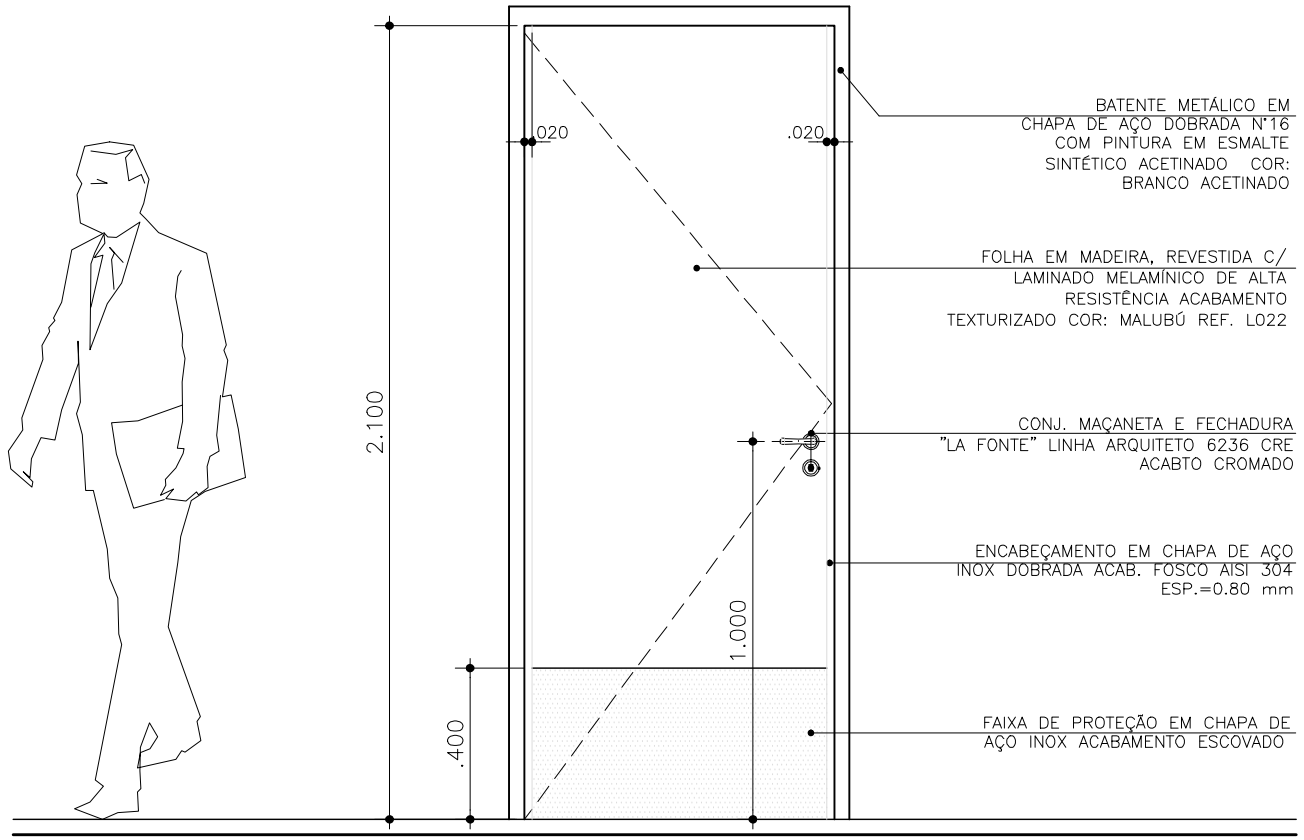

VISTA

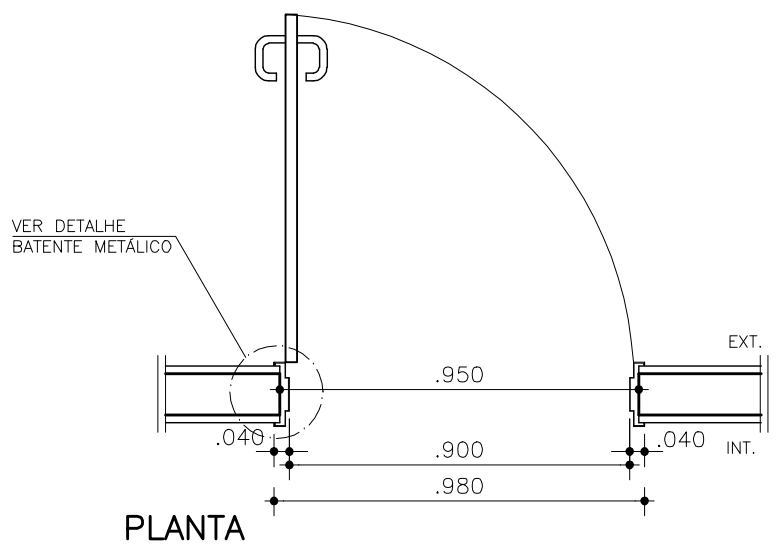

PLANTA

PORTA PM1a

ESCALA 1:20