REDE LUCY MONTORO

DETALHE PELE DE VIDRO

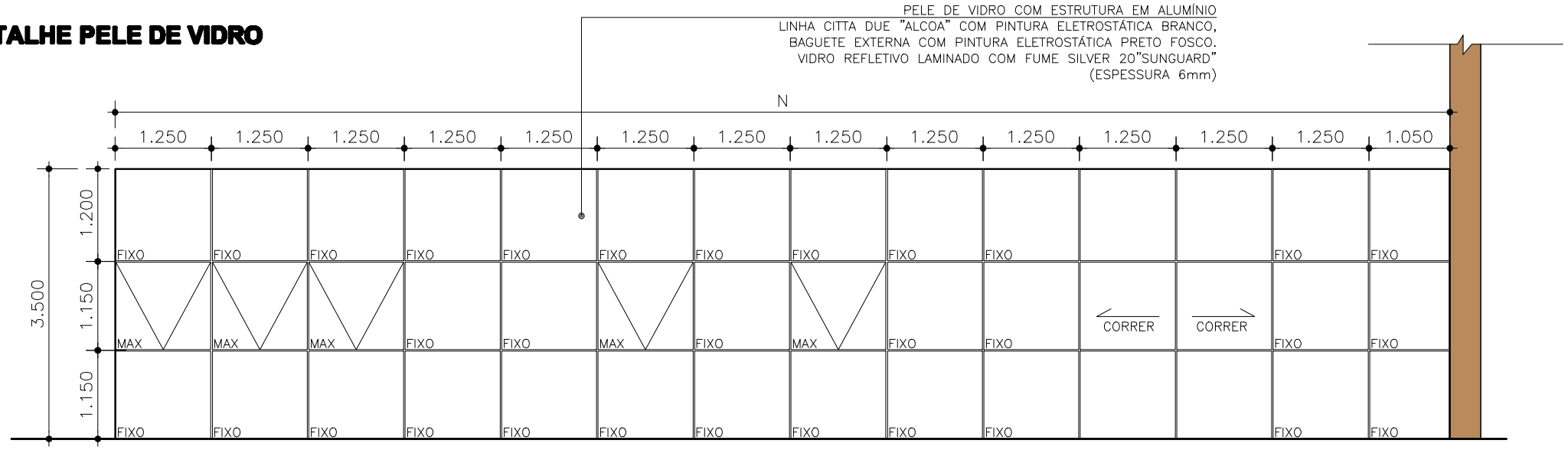

VISTA

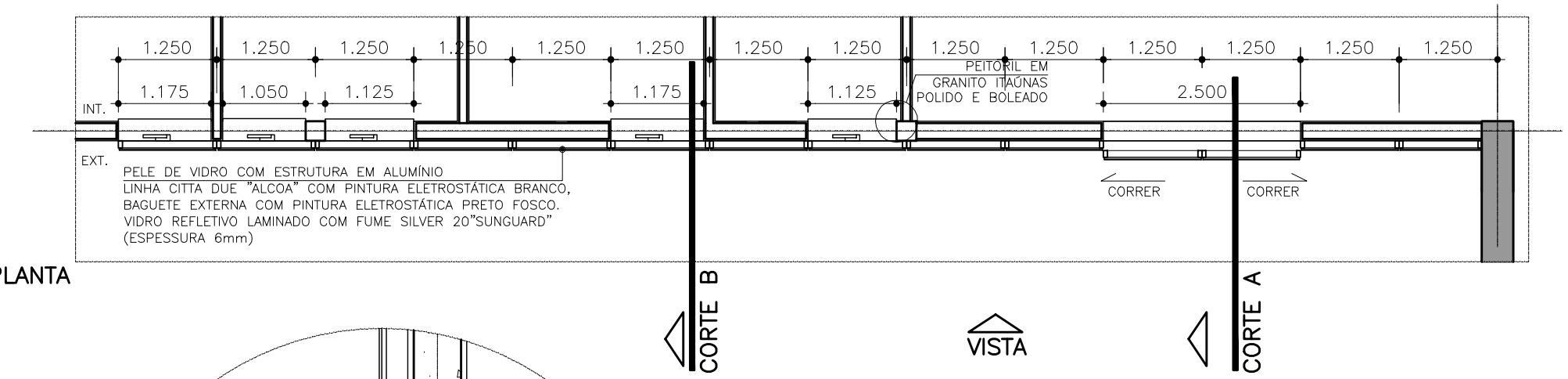

PLANTA

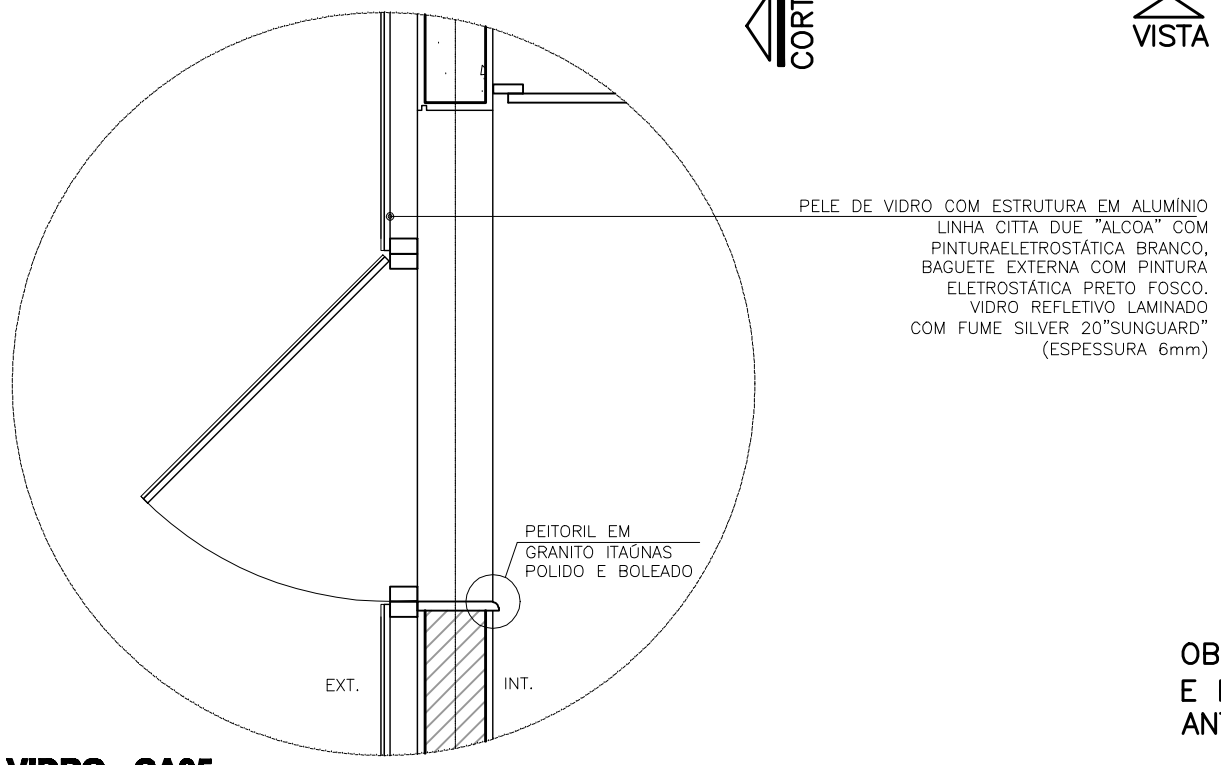

DETALHE
ESC. 1:25

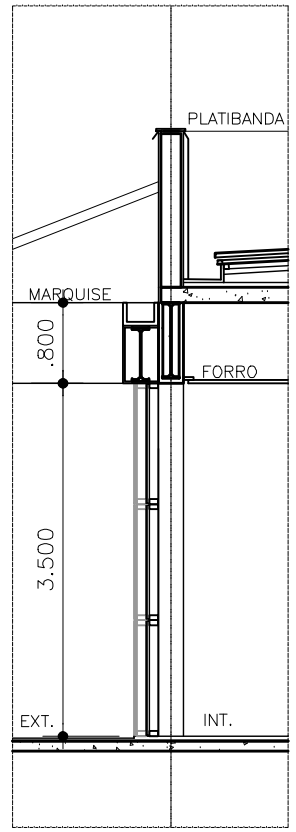

CORTE A
(PORTA AUTOMÁTICA)

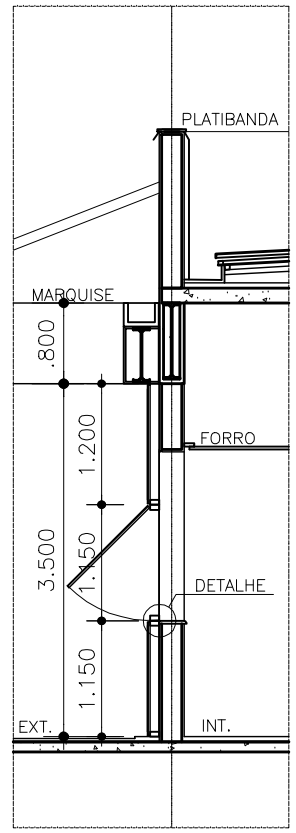

CORTE B

OBS: MODULAÇÃO, ABERTURA DA JANELA TIPO MAXIMAR E PORTA AUTOMÁTICA VARIAM DE ACORDO COM O ANTEPROJETO DE CADA UNIDADE.

DETALHE PELE DE VIDRO - CA05
ESCALA 1:75