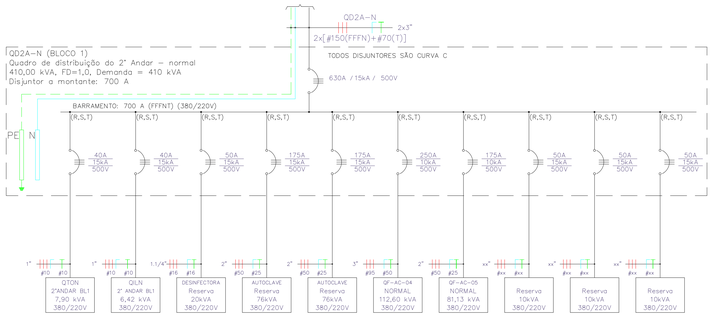

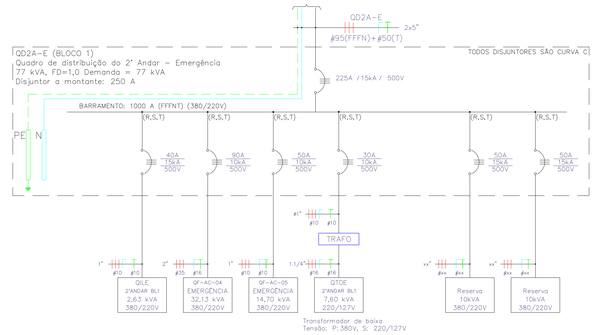

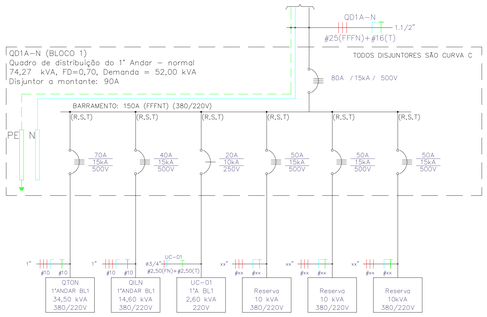

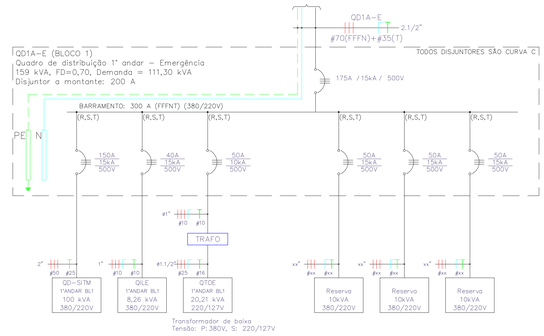

NOTAS:
OS CABOS DOS CIRCUITOS DEVEM SER DO TIPO AFUMEX, NÃO PROPAGANTE DE CHAMAS E AUTO-EXTINÇÃO DE FOGO E BAIXA EMISSÃO DE FUMAÇA E GASES TÓXICOS E CORROSIVOS. FORAM PROJETADOS PARA TEMPERATURA DE 70 GRAUS CELSIUS E ISOLAÇÃO DE 750V, NORMAS TÉCNICAS DA ABNT, NBR5410/04, NBR13570/96 E NBR13248/00, PARA LOCAIS CATEGORIAS: BD2, BD3, BD4, BE2, CA2 E CB2, COMO HOSPITAIS, TEATROS, CINEMAS, ÁREAS COMUNS EM SHOPPING CENTERS, ESCOLAS, ETC. TODOS OS CIRCUITOS DEVEM SER ANILHADOS. CABOS NEUTROS NÃO PODEM SER MISTURADOS E DEVEM SER NA COR AZUL CLARO. TODAS AS ESTRUTURAS METÁLICAS DEVEM SER LIGADAS AO CABO "PE" (TERRA), CABO DE PROTEÇÃO.

NOTAS:
OS CABOS ALIMENTADORES DEVEM SER DO TIPO AFUMEX, NÃO PROPAGANTE DE CHAMAS E AUTO-EXTINÇÃO DE FOGO E BAIXA EMISSÃO DE FUMAÇA E GASES TÓXICOS E CORROSIVOS. FORAM PROJETADOS PARA TEMPERATURA DE 90 GRAUS CELSIUS E ISOLAÇÃO DE 0,6/1,0kV, ISTO PERMITE USAR BITOLAS MENORES E ATENDER AS NORMAS TÉCNICAS DA ABNT, NBR5410/04, NBR13570/96 E NBR13248/00, PARA LOCAIS CATEGORIAS: BD2, BD3, BD4, BE2, CA2 E CB2, COMO HOSPITAIS, TEATROS, CINEMAS, ÁREAS COMUNS EM SHOPPING CENTERS, ESCOLAS, ETC..
TODOS OS CIRCUITOS DEVEM SER ANILHADOS EM TODOS OS PONTOS VISÍVEIS. CABOS NEUTROS NÃO PODEM SER MISTURADOS E DEVEM SER NA COR AZUL CLARO.
TODAS AS ESTRUTURAS METÁLICAS DEVEM SER LIGADAS AO CABO PE (TERRA), CABO DE PROTEÇÃO.
OS QUADROS ELÉTRICOS MONTADOS OU ADQUIRIDOS DE TERCEIROS DEVEM SER FABRICADOS CONFORME NORMA ABNT NBR 6808, OBSERVANDO-SE A EXECUÇÃO E OS TESTES EXIGIDOS PELA NORMA.
BARRAMENTO DE COBRE ELETROLÍTICO COM 99,99% DE PUREZA. BARRAMENTOS DAS FASES, NEUTRO E ATERRAMENTO.
CHAVE DE PROTEÇÃO GERAL DISJUNTOR TERMOMAGNÉTICO, INSTALADOS DISJUNTORES TIPO AMERICANO OU EUROPEU.
PLACA DE ACRÍLICO DE IDENTIFICAÇÃO. IDENTIFICAÇÃO INTERNA DAS CHAVES DE PROTEÇÃO. CÓPIA DO PROJETO PARA CONSULTA JUNTO AO QUADRO ELÉTRICO.
GRAU DE PROTEÇÃO IP54.

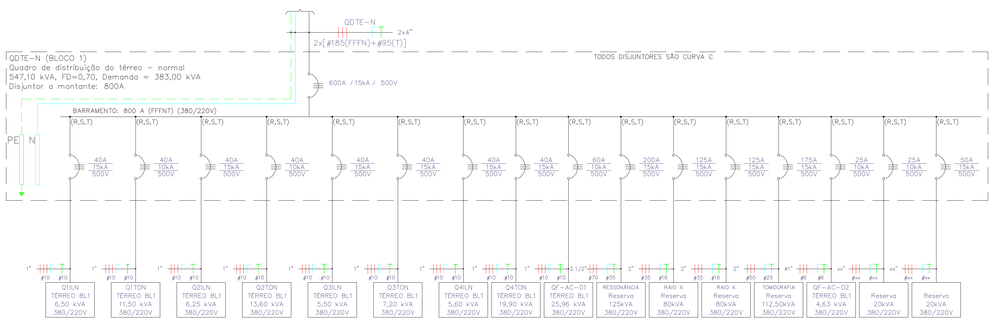

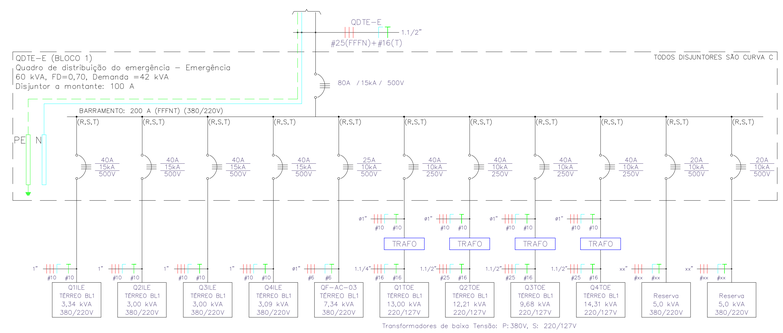

07	JUN/18	As Built'
06	JUN/18	Transformador isolador único do sistema 220/127V retirado e substituído ponto a ponto.
05	MAI/18	Adequação ao complemento das cargas elétricas do sistema de climatização.
04	ABR/18	Adequação ao complemento das cargas elétricas do sistema de climatização.
03	DEZ/16	Dois transformadores de 1.500 kVA, adequação das potências, proteções e circuitos alimentadores.
02	ABR/16	Adequação do quadro de distribuição de tomadas QD–TRAFO–1–BL1, utilização de um transformador geral de 225kVA.
01	AGO/15	Correção de edição e revisaõ dos alimentadores dos quadros: QDBB–N e QDBB–E
00	JUL/15	Emissão inicial

NOME DATA DESCRIÇÃO

DIREITOS AUTORAIS RESERVADOS – ESTE DOCUMENTO NÃO PODE SER COPIADO, REPRODUZIDO E OU FORNECIDO SEM AUTORIZAÇÃO PRÉVIA.

EMISSOR:
Simétrica
Simétrica Engenharia Ltda.
Av. Paulista, 1499 - 9º andar
São Paulo - SP - 01311-200
FONE: (11) 3012-2172 / FAX (11)3012-2140
Email - simetrica@simetrica.com.br

PROJETISTA:
ENG. LEVI CARNIETO
F:(11)99962.6776 / (11)3862.3725
levicarnieto@terra.com.br
CREA-SP: 5060204596/D

INSTALAÇÕES ELÉTRICAS

TÍTULO: PROJETO EXECUTIVO
NÚMERO DA FOLHA: IE 79

EMPREENDIMENTO: HOSPITAL DE BEBEDOURO

LOCAL: AVENIDA AMÉLIA BERNARDINO CUTRALE – BEBEDOURO – SP

REFERÊNCIA: Diagramas Elétricos das instalação

ESCALA	DATA	DESENHO	CONFERÊNCIA	ARQUIVO
s/e	JUL/2015	Levi	ENG. LEVI	HB-DIAG ELÉTRICOS REVIST AS BUILT
ORDEM: METRO				ARQUIVO DE REFERÊNCIA: --

A2 ABNT: 1:1000(841*594)