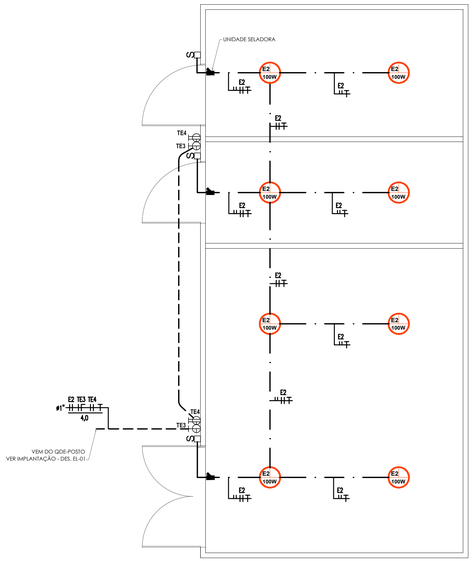

Planta - Central de gases
Escala 1:50

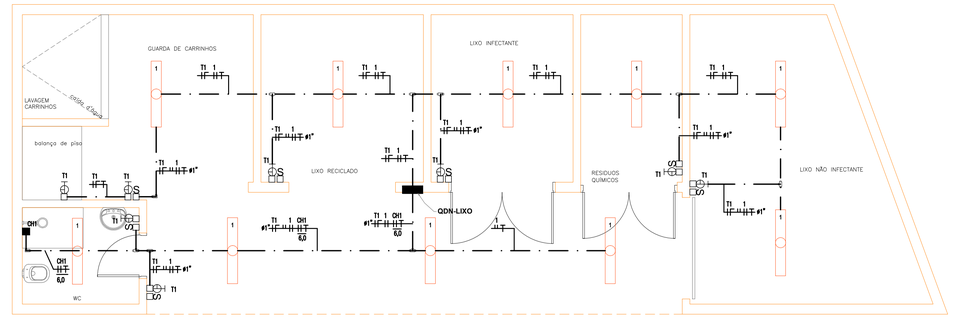

Planta - Lixeira
Escala 1:50

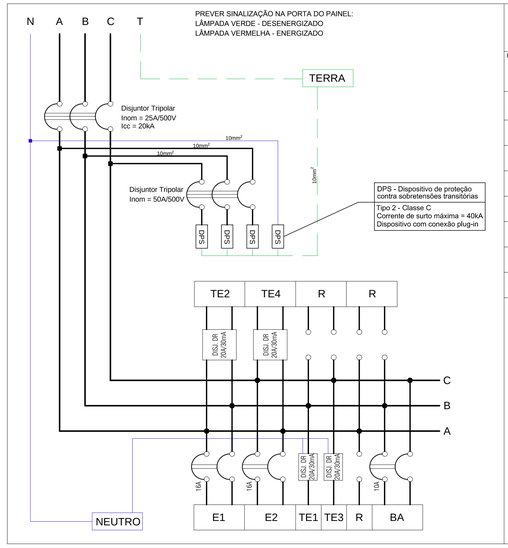

QDE-POSTO

220/127V - 60Hz
Carga Instalada = 4.320 W
Demanda = 4.000 VA

Fases	Alimentador	Distância
A = 1.560 W B = 1.460 W C = 1.300 W	3F10+N10+T10 0,6/1 kV - 90°C Ø1.1/4" - PEAD	10 metros Queda de tensão △% = 0,15

CIRC.	TENSÃO (V)	CARGA (W)	PROTEÇÃO (A)	CABO (mm2)	OBSERVAÇÕES
BA	220	-	10	2,5	blocos autônomos
E1	220	1.120	16	2,5	iluminação
E2	220	800	16	4,0	ilum. central gases
TE1	127	600	20	2,5	tomadas posto transf.
TE2	220	600	20	2,5	tomadas posto transf.
TE3	127	600	20	4,0	tomadas central gases
TE4	220	600	20	4,0	tomadas central gases

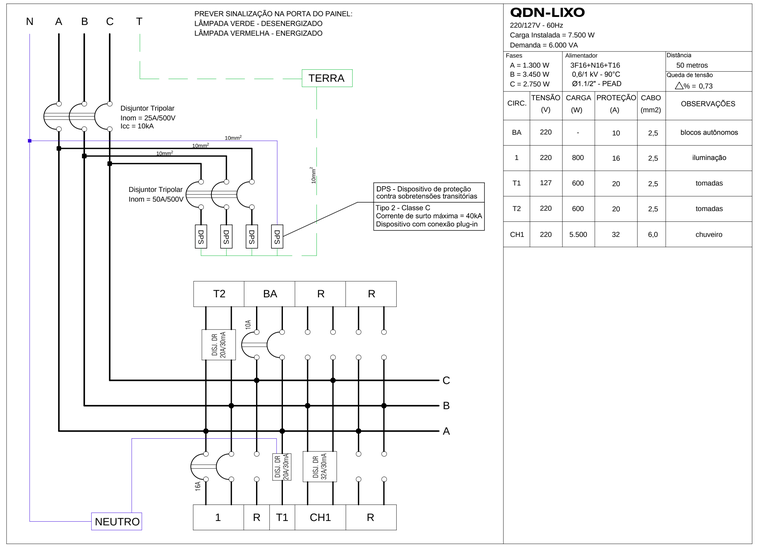

QDN-LIXO

220/127V - 60Hz
Carga Instalada = 7.500 W
Demanda = 6.000 VA

Fases	Alimentador	Distância
A = 1.300 W B = 3.450 W C = 2.750 W	3F16+N16+T16 0,6/1 kV - 90°C Ø1.1/2" - PEAD	50 metros Queda de tensão △% = 0,73

CIRC.	TENSÃO (V)	CARGA (W)	PROTEÇÃO (A)	CABO (mm2)	OBSERVAÇÕES
BA	220	-	10	2,5	blocos autônomos
1	220	800	16	2,5	iluminação
T1	127	600	20	2,5	tomadas
T2	220	600	20	2,5	tomadas
CH1	220	5.500	32	6,0	chuveiro

LUMINÁRIAS

- LUMINÁRIA À PROVA DE EXPLOSÃO, INSTALAÇÃO JUNTO AO TETO, PARA LÂMPADA MISTA DE 160 W, FABRICADA EM LIGA DE ALUMÍNIO FUNDIDO COPPER FREE, RESISTENTE À CORROSÃO, GLOBO DE VIDRO BOROSILICATO, RESISTENTE A CHOQUES TÉRMICOS E IMPACTOS, SOQUETE DE PORCELANA ANTIVIBRATÓRIO. PARAFUSOS E CHASSI EM AÇO INOX.
- LUMINÁRIA À PROVA DE EXPLOSÃO, TIPO ARANDELA 30°, PARA LÂMPADA MISTA DE 160 W, FABRICADA EM LIGA DE ALUMÍNIO FUNDIDO COPPER FREE, RESISTENTE À CORROSÃO, GLOBO DE VIDRO BOROSILICATO, RESISTENTE A CHOQUES TÉRMICOS E IMPACTOS, SOQUETE DE PORCELANA ANTIVIBRATÓRIO. PARAFUSOS E CHASSI EM AÇO INOX.
- LUMINÁRIA DE SOBREPOR NA LAJE, PARA LÂMPADA FLUORESCENTE (2x32W), CORPO EM CHAPA DE AÇO TRATADA E PINTURA ELETROSTÁTICA BRANCA, REFLETOR COM ACABAMENTO ESPECULAR DE ALTO BRILHO, DUPLA CABECEIRA COM TAMPA PORTA LÂMPADAS E ALOJAMENTO PARA REATOR ELETRÔNICO.
- ARANDELA INTERNA DE SOBREPOR, PARA LÂMPADA FLUORESCENTE (1x26W), CORPO E GRADE EM ALUMÍNIO FUNDIDO PINTADO NA COR BRANCA, REFRATOR EM VIDRO TRANSPARENTE FRISADO.
- CAIXA DE PASSAGEM 28x28x12cm, À PROVA DE TEMPO (IP65), EM LIGA DE ALUMÍNIO SILÍCIO, ALTA RESISTÊNCIA MECÂNICA E À CORROSÃO. TAMPA ANTIDERRAPANTE, FIXADA POR PARAFUSOS DE AÇO GALVANIZADO, DOTADA DE JUNTA DE VEDAÇÃO.

TOMADAS

- TOMADA 2P+T-20A (NBR 14136)/115V, h=0,30 m.
- TOMADA 2P+T-20A (NBR 14136)/115V, h=1,10 m.
- DUAS TOMADAS 2P+T-20A (NBR 14136)/115V, h=0,30m (4x2).
- TOMADA 2P+T-20A (NBR 14136)/230V, h=0,30 m.
- TOMADA 2P+T-20A (NBR 14136)/230V, h=1,10 m.
- PONTO DE FORÇA, EM CAIXA 4"x4"

INTERRUPTORES

- S — INTERRUPTOR BIPOLAR DE 01 TECLA DUPLA, 16A/250 V, h = 1,10 m
- INTERRUPTOR TIPO SENSOR DE PRESENÇA, 10A/250 V

ELETRODUTOS

- FIOS: RETORNO, FASE, NEUTRO e TERRA RESPECTIVAMENTE
- ELETRODUTO EMBUTIDO NA LAJE OU PAREDE (PVC ANTICHAMA).
- ELETRODUTO EMBUTIDO NO PISO (PVC ANTICHAMA).
- ELETRODUTO INSTALADO APARENTE (FERRO GALVANIZAO).

NOTAS

1 - CONDUTORES E ELETRODUTOS SEM INDICAÇÃO DE BITOLAS SERÃO DE 2,5mm² E Ø3/4" RESPECTIVAMENTE.
2 - CONDUTORES DE PROTEÇÃO (TERRA) SEM INDICAÇÃO DE BITOLAS SERÃO DE 2,5mm².
3 - O CONDUTOR NEUTRO TERÁ ISOLAÇÃO NA COR AZUL CLARO E O DE PROTEÇÃO (TERRA) NA COR VERDE.
4 - OS CABOS ALIMENTADORES DEVERÃO SER DE COBRE UNIPOLARES, CLASSE DE ISOLAMENTO DE 0,6/1 kV, ANTICHAMA, ISOLADO EM PVC COM TEMPERATURA LIMITE EM REGIME E 90°C, COM CAPA EXTERNA DE PVC.
5 - OS CONDUTORES DOS CIRCUITOS TERMINAIS SERÃO DO TIPO ANTICHAMA, COM ISOLAÇÃO PARA 750V/70°C (NBR 6880 E NBR 7288 DA ABNT).
6 - OS CONDUTORES DOS CIRCUITOS DE ILUMINAÇÃO EXTERNA DEVERÃO SER DE COBRE UNIPOLARES, CLASSE DE ISOLAMENTO DE 0,6/1 kV, ANTICHAMA, ISOLADO EM PVC
7 - OS ELETRODUTOS COM INSTALAÇÃO APARENTE SERÃO RÍGIDOS, DE FERRO GALVANIZADO, TIPO PESADO (NBR 5624/1988).
8 - OS ELETRODUTOS EMBUTIDOS EM PISOS OU ALVENARIAS SERÃO DE PVC RÍGIDO, CLASSE A (NBR 6150/1980).
9 - CAIXAS DE PASSAGEM EM INDICAÇÃO DE DIMENSÕES SERÃO DE 10x10x5 cm.
10 - TODOS OS REATORES SERÃO ELETRÔNICOS E ALTO FATOR DE POTÊNCIA.
11- PARA AS LÂMPADAS QUE NECESSITAREM DE REATORES UTILIZAR PRODUTOS DE QUALIDADE E BOA PRECEDÊNCIA.
12- TODOS OS CIRCUITOS DEVERÃO POSSUIR IDENTIFICAÇÃO EM TODAS AS CONEXÕES E PONTOS DE UTILIZAÇÃO.

REV.	DESCRIÇÃO	RESPONSÁVEL	DATA

Secretaria de Estado da Saúde

GOVERNO DO ESTADO SÃO PAULO

GRUPO TÉCNICO DE EDIFICAÇÕES

Av. Dr. Enéas Carvalho de Aguiar, nº.188, 3ºandar
São Paulo-SP Cep 05403-000
Tel. (11)3066 8420 Fax (11)3066 8482

UNIDADE: HOSPITAL REGIONAL DR. LEOPOLDO BEVILACQUA
ENDEREÇO: R. DOS EXPEDICIONÁRIOS, 140 – PARIQUERA AÇU – SP
REFERÊNCIA: CENTRAL DE GASES / LIXEIRA
DISTRIBUIÇÃO DE ILUMINAÇÃO E TOMADAS

PROJ. DE ELÉTRICA

CÓDIGO DO ESPAÇO: H-040
FOLHA Nº: EL-47
ÁREA: —
ESCALA: 1:50
DATA: DEZ/2017
ARQUIVO: HRLB_PE_ELE_047_R00.DWG

RAM TÉC. DO CREA: Arq. ADHEMAR DIZIOLI FERNANDES
ACRONIM DO PROJETO: Arq. CAMILO CHINGOTTE
RESPONSÁVEL TÉCNICO: Arq. M. CRISTINA GOMES JOTTEN