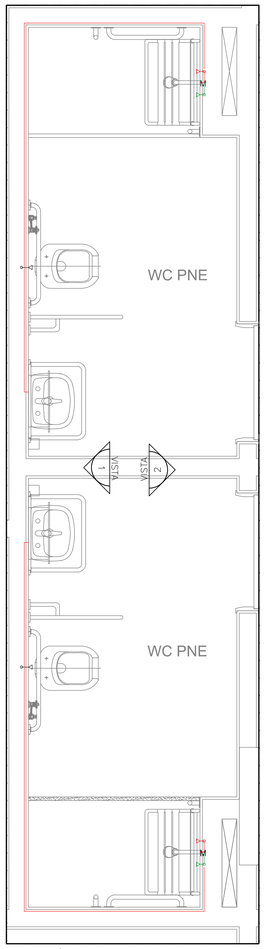

DETALHE H'
Fls.: IH 05

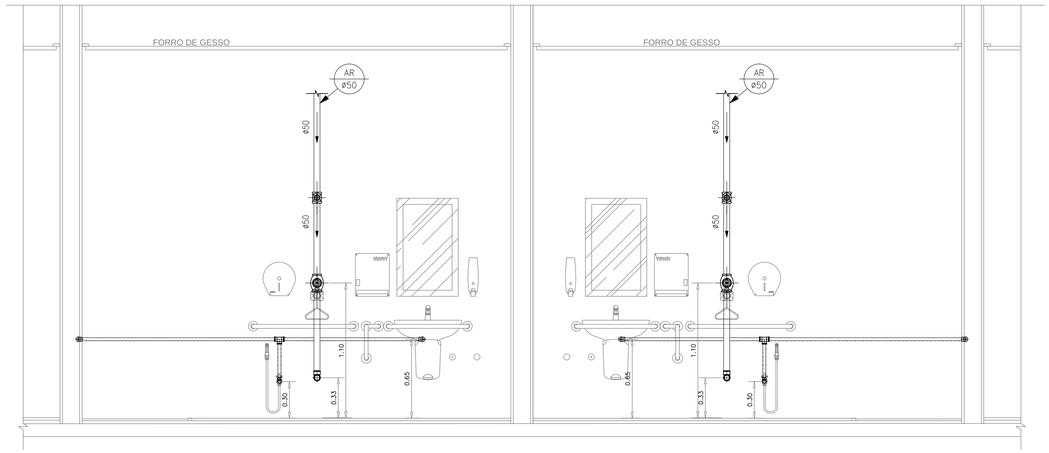

VISTA 1

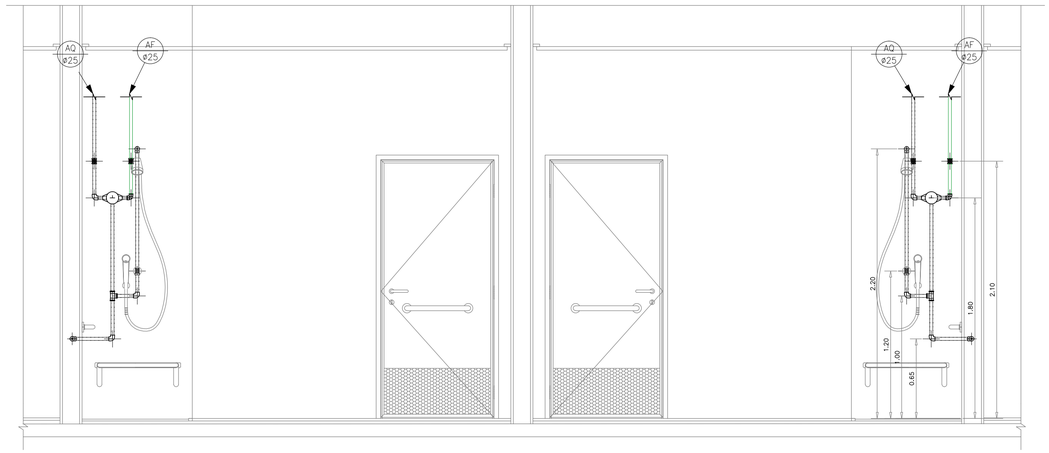

VISTA 2

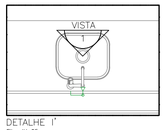

DETALHE 1'
Fls.: IH 05

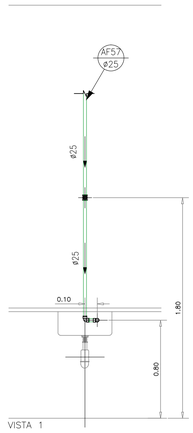

VISTA 1

PVC Soldável marrom

Quant.	Und.	Dimensão	Descrição
1.77	m	25mm	Tubo PVC Soldável marrom (NBR 5648/pe CP19)
0.04	m	25mm	Tubo PVC Soldável marrom (NBR 5648/pe CP19)
1	pc	25mm	Joelho 90
1	pc	25mmx1/2"	Joelho 90 com rosca

Registros,Valv.,Hid

Quant.	Und.	Dimensão	Descrição
1	pc	3/4"	Registro de Gaveta base

PVC Soldável marrom

Quant.	Und.	Dimensão	Descrição
4.07	m	50mm	TUBO-PVC Soldável marrom Água de Reuso
5.60	m	25mm	Tubo PVC Soldável marrom (NBR 5648/pe CP19)
6.47	m	25mm	Tubo PVC Soldável marrom (NBR 5648/pe CP19)
2	pc	50mm	Joelho 90
4	pc	25mm	Joelho 90
2	pc	25mmx1/2"	Joelho 90 com rosca

Registros,Valv.,Hid

Quant.	Und.	Dimensão	Descrição
2	pc	1.1/2"	Registro de Gaveta base
6	pc	3/4"	Registro de Gaveta base
2	pc	1.1/2"	Válvula de Descarga

PPR Polipropileno

Quant.	Und.	Dimensão	Descrição
10.83	m	25mm	Tubo de Polipropileno Copolimero Random - Tipo
6	pc	25mm	Joelho 90 FF - PPR
4	pc	25mmx1/2"	Joelho 90 FF com Inserto Metálico - PPR
4	pc	3/4"	Tê misturador

Registros para água quente

Quant.	Und.	Dimensão	Descrição
4	pc	3/4"	Registro de Gaveta base
2	pc	3/4"	Registro de Pressão

NGM	DATA	DESCRIÇÃO
07	AGO/18	Conforme revisão de arquitetura atualizada com data em 01/08/18 via Autodoc
06	AGO/18	Conforme alterações solicitada pela execução da obra.
05	DEZ/16	Conforme arquitetura recebida em 30/11/2016
04	SET/15	Adequação de plumadas de retorno conforme projeto da ESR.
03	JUL/15	Conforme revisão de arquitetura recebida em 06/05/2015.
02	MAR/15	Alteração da tubulação de água quente em Cobre para PPR.
01	FEV/15	Conforme ata de reunião em 19/12/14, e arquitetura recebida em 05/02/15.
00	NOV/14	Emissão inicial

DIREITOS AUTORAIS RESERVADOS – ESTE DOCUMENTO NÃO PODE SER COPIADO, REPRODUZIDO E OU FORNECIDO SEM AUTORIZAÇÃO PRÉVIA

EXECUÇÃO
Simétrica
Simétrica Engenharia Ltda.
RUA JOÃO ADOLFO, 118 – CENTRO
SÃO PAULO – SP – CEP: 01050-020
FONE: (11) 3112-1122 / FAX (11)3112-2143
Email – simetrica@simetrica.com.br

PROJETO:
ENG. LEVI CARNIETO
F:(11)99962.6776 / (11)3682.3725
levicarnieto@terra.com.br
CREA-SP: 5060204596/D

INSTALAÇÕES HIDRÁULICAS

ETAPA: PROJETO EXECUTIVO

NÚMERO DA FOLHA: IH 16

EMPREENDIMENTO: HOSPITAL DE BEBEDOURO

LOCAL: AVENIDA AMÉLIA BERNARDINO CUTRALE – BEBEDOURO – SP

REFERÊNCIA: DETALHE: SISTEMA DE DISTRIBUIÇÃO DE ÁGUA QUENTE, FRIA E REUSO PAVIMENTO TÉRREO

ESCALA	DATA	DESENHO	CONFERÊNCIA	ARQUIVO
1:25	AGO/2018	RENIÊ	ENG. LEVI	HB_ASF_TE_BL1_R07
UNIDADE: METRO				ARQUIVO DE REFERÊNCIA: HB_BL02_TÉRREO_EXE_ARQ_200_REV07

A1 ABNT: 841x594 mm