FORMATO A0 – 1189 x 841mm

1 CRT/DST - AIDS
PROJETO BÁSICO DOS SISTEMAS DE INCÊNDIO
PLANTA BAIXA – TÉRREO
ESCALA 1:100 METRO

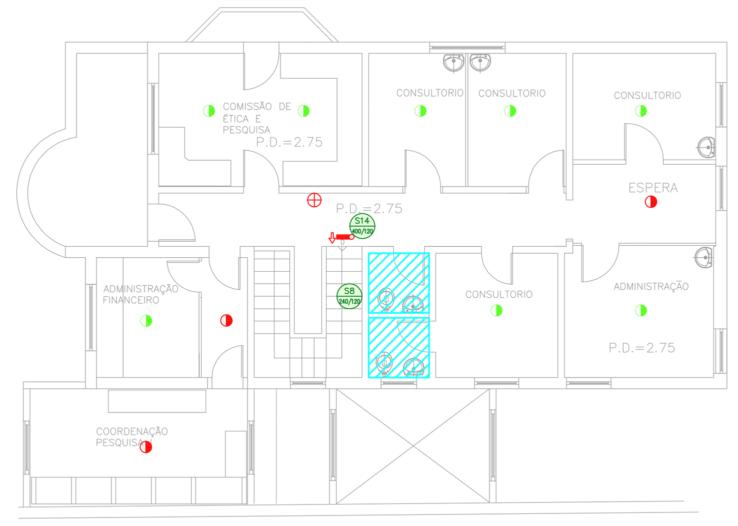

2 CRT/DST - AIDS
PROJETO BÁSICO DOS SISTEMAS DE INCÊNDIO
PLANTA BAIXA – CENTRO DE REF. E TREINAMENTO PAV. SUP.
ESCALA 1:100 METRO

NOTAS

1– OS EQUIPAMENTOS CONSIDERADOS COMO EXISTENTES NÃO FORAM TESTADOS, PORTANTO, DEVERÃO SER VERIFICADOS SUAS CONDIÇÕES DE FUNCIONAMENTO.
2– SOMENTE AS INSTALAÇÕES APARENTES SÃO REPRESENTADAS EM PROJETO. NÃO FORAM VERIFICADAS INSTALAÇÕES ENTERRADAS OU SOBRE FORRO.
3– TODAS AS PORTAS CORTA FOGO LOCALIZADAS EM CORREDORES E ROTA DE FUGA, FICARÃO ABERTAS COM ELETROÍMÃ INTERLIGADO COM O SISTEMA DE ALARME DE EMERGÊNCIA.
4– PARA AS LUMINÁRIAS DE EMERGÊNCIA NOVAS, SERÁ PREVISTO CIRCUITO DEDICADO COM ELETRODUTOS NOVOS E DISJUNTOR DE IDENTIFICAÇÃO.

LEGENDA

	AREAS FRIAS
HID 65	IDENTIFICAÇÃO DE COLUNA (SOBE, DESCE OU SOBE E DESCE) XX: SISTEMA – YY: DIÂMETRO DA TUBULAÇÃO
øXX	TUBULAÇÃO DE HIDRANTES NOVO
	ABRIGO DE HIDRANTE SIMPLES – EXISTENTE A SUBSTITUIR
	ABRIGO DE HIDRANTE SIMPLES – NOVO
	EXTINTOR DE INCÊNDIO TIPO ÁGUA PRESSURIZADA – EXISTENTE A RECARREGAR – CAPACIDADE 2–A
	EXTINTOR DE INCÊNDIO TIPO DIÓXIDO DE CARBONO (CO2) – EXISTENTE A RECARREGAR – CAPACIDADE 5–B:C
	EXTINTOR DE INCÊNDIO TIPO PÓ QUÍMICO SECO – EXISTENTE A RECARREGAR – CAPACIDADE 20–B:C
	EXTINTOR DE INCÊNDIO TIPO PÓ ABC CAPACIDADE 2–A : 20–B:C
	EXTINTOR DE INCÊNDIO TIPO DIÓXIDO DE CARBONO (CO2) CAPACIDADE 5–B:C
	AVISADOR SONORO – NOVO
	ACIONADOR MANUAL DO SISTEMA DE ALARME – NOVO
	DETECTOR DE FUMAÇA – NOVO
	DETECTOR DE FUMAÇA – EXISTENTE A SUBSTITUIR
	DETECTOR TÉRMICO – NOVO
	CENTRAL DE ALARME – NOVO
	LUMINÁRIA DE EMERGÊNCIA TIPO ACLARAMENTO – NOVO
	LUMINÁRIA DE EMERGÊNCIA TIPO BALIZAMENTO – NOVO
RR	REGISTRO DE RECALQUE

LEGENDA

CÓDIGO	PLACA	DIMENSÕES (mm)	DESCRIÇÃO
S1 L/H		240/120 (L/H)	INDICAÇÃO DO SENTIDO DE UMA SAÍDA DE EMERGÊNCIA
S2 L/H		240/120 (L/H)	INDICAÇÃO DO SENTIDO DE UMA SAÍDA DE EMERGÊNCIA
S3 L/H		240/120 (L/H)	ACESSO A UMA SAÍDA DE EMERGÊNCIA
S8 L/H		240/120 (L/H)	SENTIDO DE FUGA NO INTERIOR DA ESCADA
S12 L/H	SAÍDA	240/120 (L/H)	INDICAÇÃO DE SAÍDA DE EMERGÊNCIA
S14 L/H	SAÍDA	400/120 (L/H)	INDICAÇÃO DE SAÍDA DE EMERGÊNCIA
S17 L/H	1SS	240/120 (L/H)	INDICAÇÃO DO PAVIMENTO, NO INTERIOR DA ESCADA
E1 L		L=150	INDICAÇÃO DO LOCAL DE INSTALAÇÃO DO ALARME DE INCÊNDIO
E2 L/H	ALARME DE INCÊNDIO	100/150 (L/H)	PONTO DE ACIONAMENTO DE ALARME DE INCÊNDIO
E5 L		L=150	INDICAÇÃO DA POSIÇÃO DOS EXTINTORES DE INCÊNDIO
E8 L	H	L=150	INDICAÇÃO DA LOCALIZAÇÃO DE HIDRANTE
A5 L		L=150	CUIDADO, RISCO DE CHOQUE ELÉTRICO

NOMENCLATURA

"X" – CÓDIGO DA PLACA
"Y" – DIMENSÃO DE CADA PLACA
L : LARGURA DA PLACA EM MILIMETROS
H : ALTURA DA PLACA EM MILIMETROS
D : DIÂMETRO DA PLACA EM MILIMETROS

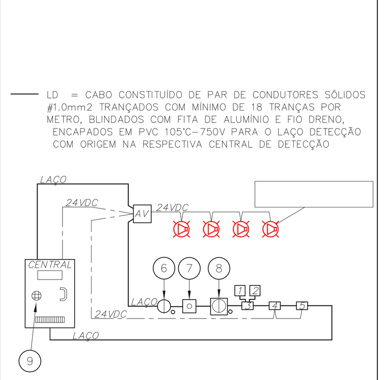

1	CHAVE DE FLUXO DA VÁLVULA DE GOVERNO
2	REGISTRO DA VÁLVULA DE GOVERNO
3	MÓDULO SUPERVISÓRIO PARA SINALIZAÇÃO DA CHAVE DE FLUXO E REGISTRO DA VÁLVULA DE GOVERNO
4	MÓDULO DE COMANDO PARA LIBERAR PORTAS COM CONTROLE DE ACESSO
5	MÓDULO DE COMANDO PARA DESLIGAR EQUIPAMENTOS DE AR–CONDICIONADO EM CASO DE SINISTRO
6	DETECTORES DE FUMAÇA OU DE TEMPERATURA
7	ACIONADORES MANUAIS
8	BASE ISOLADORA A CADA 20 ELEMENTOS
9	CENTRAL DE ALARME

SEM ESCALA — METRO

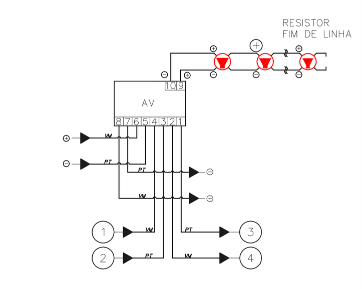

1	ENTRADA DO LAÇO (–) VEM DO MODULO, DETECTOR OU BOTOEIRA ANTERIOR.
2	ENTRADA DO LAÇO (+) VEM DO MODULO, DETECTOR OU BOTOEIRA ANTERIOR.
3	SAIDA DO LAÇO (–) SEGUE PARA O PROXIMO MODULO, DETECTOR OU BOTOEIRA SEGUINTE
4	SAIDA DO LAÇO (+) SEGUE PARA O PROXIMO MODULO, DETECTOR OU BOTOEIRA SEGUINTE

SEM ESCALA — METRO

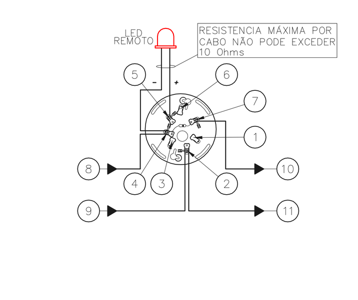

1	NÃO USADO
2	LAÇO ENTRADA/SAIDA (+)
3	NÃO USADO
4	LAÇO ENTRADA/LED REMOTO (–)
5	LED REMOTO (+)
6	NÃO USADO
7	LAÇO SAIDA (–)
8	ENTRADA DO LAÇO (–) VEM DO MODULO, DETECTOR OU BOTOEIRA ANTERIOR.
9	ENTRADA DO LAÇO (+) VEM DO MODULO, DETECTOR OU BOTOEIRA ANTERIOR.
10	SAIDA DO LAÇO (–) SEGUE PARA O PROXIMO MODULO, DETECTOR OU BOTOEIRA SEGUINTE
11	SAIDA DO LAÇO (+) SEGUE PARA O PROXIMO MODULO, DETECTOR OU BOTOEIRA SEGUINTE

SEM ESCALA — METRO

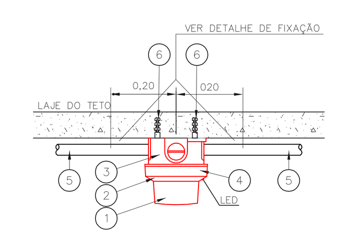

1	DETECTOR DE INCÊNDIO	PÇ.
2	BASE DO DETECTOR	PÇ.
3	CX. 3"x3" ESMALTADA ESTAMPADA	PÇ.
4	PLACA DE FIXAÇÃO DO DETECTOR	PÇ.
5	ELETRODUTO DE FERRO GALVANIZADO À FOGO, RÍGIDO PESADO ø3/4"	m
6	BUCHA NYLON–S 6 + ARRUELA LISA DE FERRO GALV. + PARAFUSO CABEÇA REDONDA ROSCASOBERBA 10 x 1.1/4"	CJ

SEM ESCALA — METRO

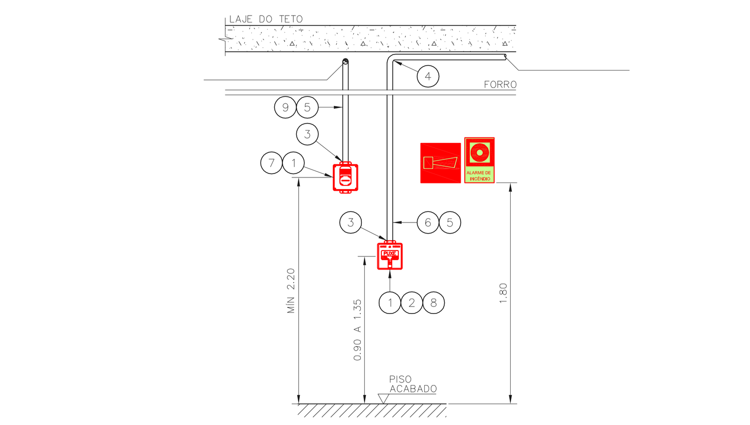

1	CAIXA ESTAMPADA 4"x4"x2" EM FERRO ESMALTADO MONTADA EMBUTIDA NA PAREDE S/ TAMPA NA ALTURA INDICADA
2	MÓDULO DE ENDEREÇAMENTO PARA O ACIONADOR MANUAL MONTADO INTERNAMENTE À CAIXA 4"x4"x2"
3	PAR DE BUCHA E ARRUELA EM ZAMACK – ø3/4"
4	CURVA DE 90° PARA ELETRODUTO DE FERRO GALVANIZADO PESADO ROSCÁVEL
5	ELETRODUTO DE FERRO GALVANIZADO PESADO – ø3/4"
6	LAÇO DE DETECÇÃO DE FUMAÇA FORMADO POR UM PAR DE FIOS CONFORME ESPECIFICAÇÕES DO PROJETO
7	SINALIZADOR AUDIO–VISUAL FORMADO POR CAMPAINHA AUDÍVEL E STROBO MONTADO SOBREPOSTO À CAIXA 4"x4"x2"
8	ACIONADOR MANUAL DO ALARME DE INCÊNDIO DO DO TIPO "PULL" MONTADO SOBRE POSTO À CAIXA 4"x4"x2"
9	LAÇO 24Vdc PARA ALIMENTAÇÃO DOS SINALIZADORES AUDIO–VISUAIS FORMADO POR PAR DE FIOS CONFORME ESPECIFICAÇÕES DO PROJETO

SEM ESCALA — METRO

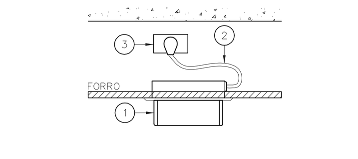

1	BLOCO AUTÔNOMO PARA ILUMINAÇÃO DE EMERGÊNCIA LÂMPADA FLUORESCENTE COMPACTA DE 9W
2	RABICHO COM TOMADA MACHO
3	TOMADA UNIVERSAL 2P+T 10A

SEM ESCALA

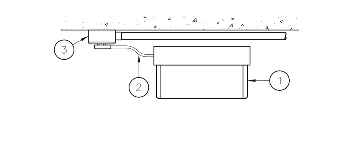

1	BLOCO AUTÔNOMO PARA ILUMINAÇÃO DE EMERGÊNCIA LÂMPADA FLUORESCENTE COMPACTA DE 9W
2	RABICHO COM TOMADA MACHO
3	TOMADA UNIVERSAL 2P+T 10A

SEM ESCALA

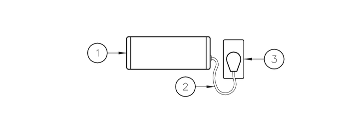

1	BLOCO AUTÔNOMO PARA ILUMINAÇÃO DE EMERGÊNCIA LÂMPADA FLUORESCENTE COMPACTA DE 9W
2	RABICHO COM TOMADA MACHO
3	TOMADA UNIVERSAL 2P+T 10A

SEM ESCALA

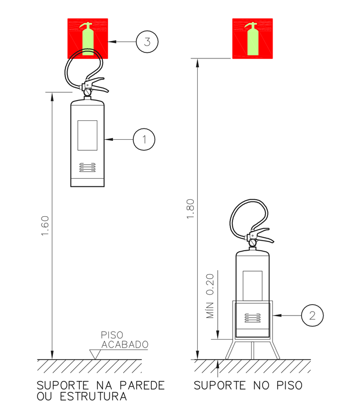

1	EXTINTOR DE INCÊNDIO
2	SUPORTE DE PISO
3	SINALIZAÇÃO DE EMERGÊNCIA

SEM ESCALA — METRO

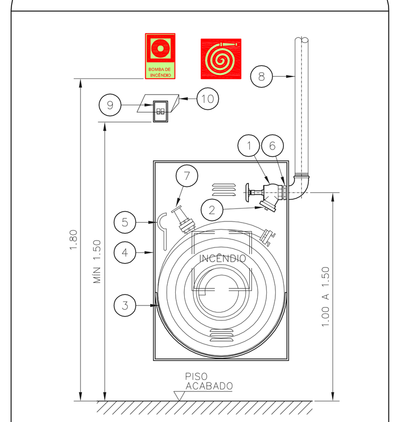

1	REGISTRO GLOBO DE ÂNGULO 45° – ø65mm
2	ADAP. ENGATE RÁPIDO STORZ C/ TAMPA 65x40mm
3	MANGUEIRA DE ø40mm – 2 x 15m
4	ABRIGO DE HIDRANTE – CAIXA METÁLICA DE 90x60x17cm
5	CHAVE TIPO STORZ UNIVERSAL
6	NIPLE DUPLO
7	ESGUICHO TIPO REGULÁVEL ø40mm
8	TUBULAÇÃO DA REDE DE HIDRANTES
9	BOTOEIRA LIGA E DESLIGA DA BOMBA DE INCÊNDIO
10	PROTEÇÃO CHAPA METÁLICA 1/8", PVC OU EM FIBRA DE VIDRO – LOCAIS EXTERNOS

SEM ESCALA — METRO

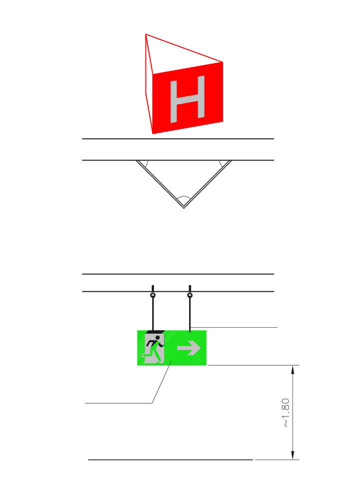

SEM ESCALA — METRO

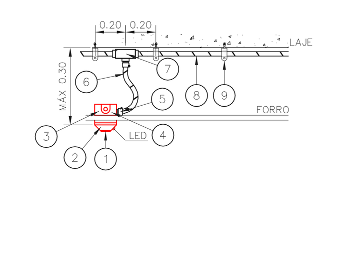

1	DETECTOR DE INCÊNDIO	PÇ.
2	BASE DO DETECTOR	PÇ.
3	CX. 3"x3" ESMALTADA ESTAMPADA	PÇ.
4	PLACA DE FIXAÇÃO DO DETECTOR	PÇ.
5	BOX TERMINAL ø 1/2"	PÇ.
6	ELETRODUTO FLEXÍVEL METÁLICO ø 1/2" (SEALTUBO)	m
7	CONDULETE TIPO "L" OU "X" ø3/4" EM ALUMINIO FUNDIDO	CJ
8	ELETRODUTO DE FERRO GALVANIZADO RÍGIDO PESADO ø3/4"	m
9	SUPORTE	PÇ.

SEM ESCALA — METRO

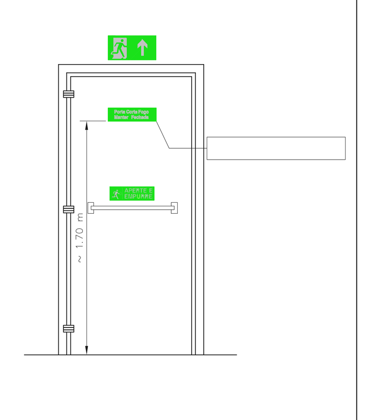

SEM ESCALA — METRO

REGISTRO DE RECALQUE ELEVADO – SIMPLES

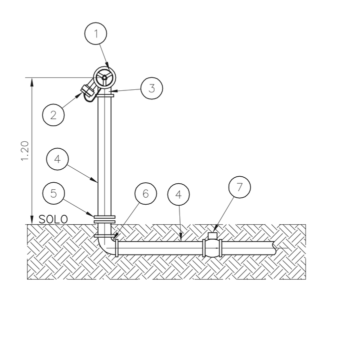

1	VÁLVULA ANGULAR 45° TIPO GLOBO PARA HIDRANTE, BRONZE,RSF, ADAPTADOR STORZ– ø65mm.
2	TAMPÃO TIPO STORZ, COM CORRENTE – ø65mm.
3	TÊ PARA HIDRANTE ø4" X 2 1/2"
4	TUBO ø4".
5	FLANGE SOBREPOSTO ø4"
6	CURVA DE RAIO CURTO 90° ø4".
7	VÁLVULA DE RETENÇÃO ø4".

SEM ESCALA — METRO

SEM ESCALA

1. CONFERIR MEDIDAS NO LOCAL
2. MEDIDAS EM METRO EXCETO ONDE INDICADO
3. ADEQUAÇÕES CONFORME RELATÓRIO TÉCNICO E NECESSIDADES ADICIONAIS
4.
5.
6.
7.
8.
9.
10.

MHA Engenharia Ltda

ANÁLISE DE PROJETO:
☐ LIBERADO
☐ LIBERADO COM RESTRIÇÃO
☐ NÃO LIBERADO

PROJETO RECEBIDO EM __/__/__
PROJETO APROVADO EM __/__/__
RESPONSÁVEL TÉCNICO

02	ATENDENDO A COMENTÁRIOS	VM	13/09/21
01	ATENDENDO A COMENTÁRIOS	VM	09/07/21
00	EMISSÃO INICIAL	LP	26/01/21

SÃO PAULO GOVERNO DO ESTADO | Secretaria da Saúde
GRUPO TÉCNICO DE EDIFICAÇÕES

UNIDADE: CRT/DST – AIDS
LOCAL: Rua Santa Cruz, 81 – Vila Mariana – São Paulo – SP
REFERÊNCIA: TÉRREO
PROJETO BÁSICO DOS SISTEMAS DE INCÊNDIO
PREVENÇÃO E COMBATE A INCÊNDIO
CÓDIGO DO EDIFÍCIO: U08 — FOLHA: 101
ÁREA: 8.730 — ESCALA: INDICADA — DATA: JAN/2021
ARQUIVO: 20033–PCI–U08–101–TER–02.DWG
DIRETOR DO G.T.E: Engº YUKIO KITAMURA
AUTORES DO PROJETO: CAMILO CHINGOTTE