PRODUCED BY AN AUTODESK EDUCATIONAL PRODUCT

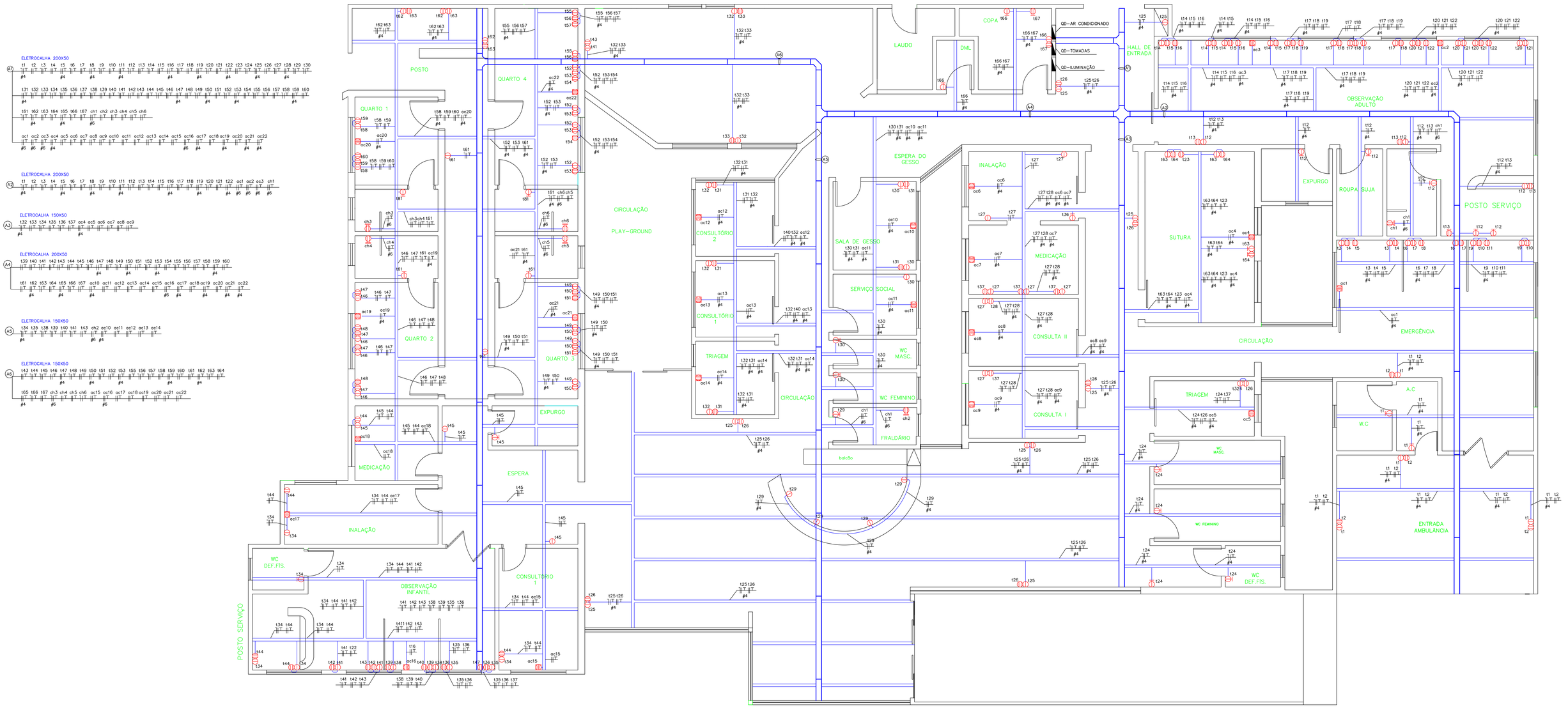

LEGENDA

- Tomada 2P + T padrão brasileiro, Monofásica h = 30cm
- Tomada 2P + T padrão brasileiro, Monofásica h = 1,20m
- Tomada 2P + T padrão brasileiro, Monofásica h = 2,20m
- Tomada 2P + T padrão brasileiro, Bifásica h = 30cm
- Tomada 2P + T padrão brasileiro, Bifásica h = 1,20m
- Tomada 2P + T padrão brasileiro, Bifásica h = 2,20m
- Ponto de força para Ar Condicionado (vide tabela de cargas) no teto
- Conjunto de tomadas em caixa de passagem de embutir 4"x4" – h = 30cm:
  - 01 Tomadas 2P + T padrão brasileiro, Monofásica h = 30cm
  - 01 Tomadas 2P + T padrão brasileiro, Bifásica h = 30cm
- Conjunto de tomadas em caixa de passagem de embutir 4"x4" – h = 1,20m:
  - 01 Tomadas 2P + T padrão brasileiro, Monofásica h = 1,20m
  - 01 Tomadas 2P + T padrão brasileiro, Bifásica h = 1,20m

Régua hospitalar instalada acima do leito, conforme orientações do próprio hospital equipada com os seguintes componentes elétricos:
- 04 tomadas 127V (CIRCUITO NORMAL)
- 01 tomada 220V (CIRCUITO NORMAL)

– Quadro de força para iluminação, tomadas e ar condicionado com diagramas e componentes conforme folha de quadros. Confeccionado em

– Eletrocalha perfurada galvanizada em barras de 3,0m, com dimensões quando não indicadas 200x50x3000mm

– Emenda interna tipo T para Eletrocalha

– Emenda interna tipo X para Eletrocalha

– Emenda interna tipo L para Eletrocalha

– Perfilado perfurado 38x38x6000mm

– Eletroduto de pvc (Teto ou Parede)

– Fios: Neutro, Fase, Retorno e Terra

NOTAS:

1 – Condutores não especificados serão #4,0mm²;

2 – Eletrodutos não especificados serão Ø 3/4";

3 – Tomadas não identificadas serão de 10A;

4 – A fiação deve obedecer códigos de cores da norma vigente:
Fases: Preta, Vermelha, Branca;
Retorno: Amarelo;
Neutro: Azul-claro;
Terra: Verde.

5 – As distâncias dos eletrodutos no teto de elétrica e lógica, deverá ser de 15cm;

6 – Este projeto é complementar e deverá ser seguido juntamente com os quadros de cargas;

7 – Existindo dúvidas o projetista deverá ser consultado.

NOTAS	REVISÃO	DATA	ASSUNTO	PROJETISTA

THOMAZ ENGENHARIA
Rua Profª Romilde Nogueira de S6,119 Imirim-CEP:02470-000 SP-SP
Fone/Fax: (11) 3798-6450
e-mail: mthomazeng@mthomazeng.com.br

CLIENTE: SEC. ESTADO SAUDE SÃO PAULO
LOCAL: HOSPITAL GERAL DE PROMISSÃO
ASSUNTO: TOMADAS

Folha 03 / Total 05

Engenheiro Eletricista	Desenhista	Escala	Data	Hoje	Revisão
MURILO MAGNANI S. DE MELO	MURILO	1:50	05/09/2016		"AS BUILT"

PRODUCED BY AN AUTODESK EDUCATIONAL PRODUCT
PRODUCED BY AN AUTODESK EDUCATIONAL PRODUCT
PRODUCED BY AN AUTODESK EDUCATIONAL PRODUCT